G3E Type - *Série G3E:* Cabinet for wall mounting - *Armoires murales*

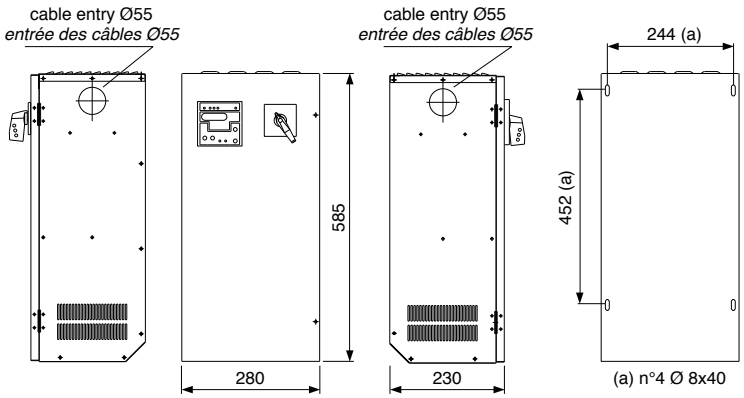

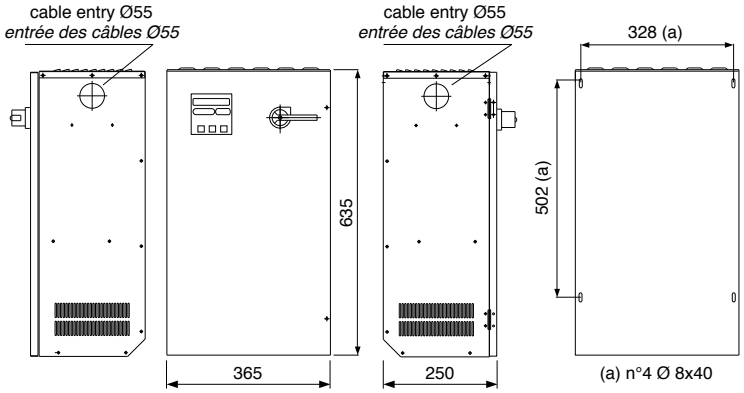

G4E Type h800 mm - *Série G4E h800 mm:* Cabinet for wall mounting - *Armoires murales*

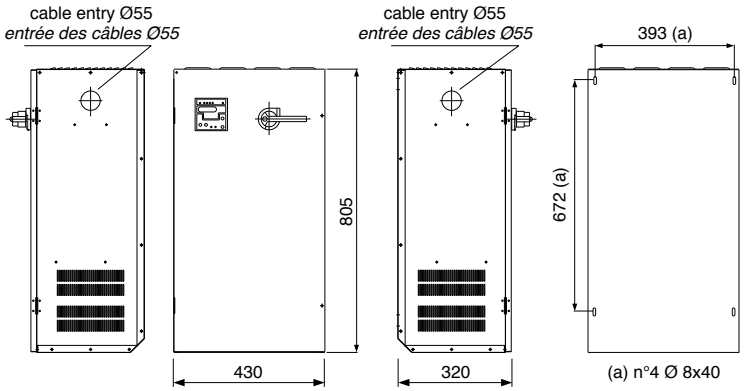

G4RM Type h1210 mm - *Série G4RM h1210 mm:* Cabinet for floor mounting - *Armoires à poser au sol*

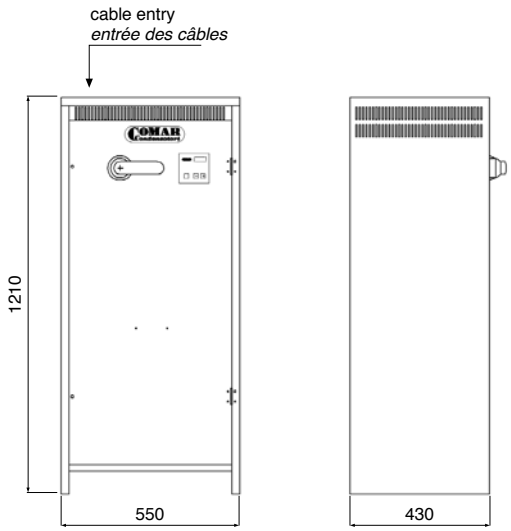

G5E Type h 1520 mm - *Série G5E h 1520 mm:* Cabinet for floor mounting - *Armoires à poser au sol*
G5T Type h 1790 mm - *Série G5T h 1790 mm:* Cabinet for floor mounting - *Armoires à poser au sol*

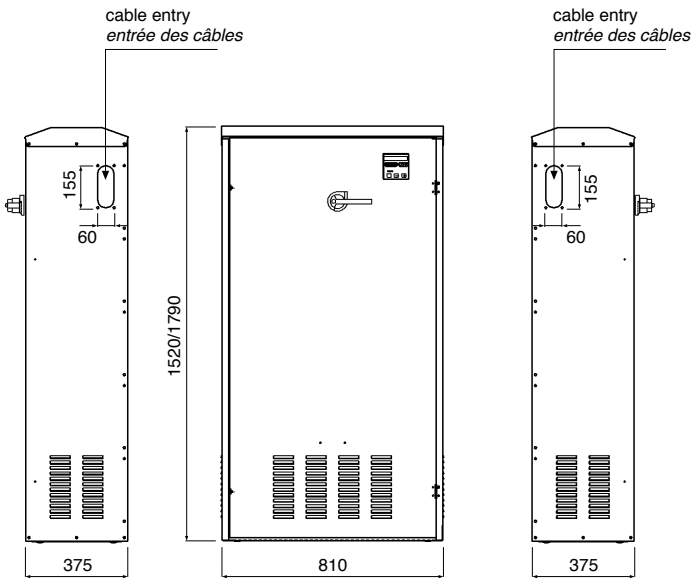

MODULAR SYSTEM

For P.F.C. equipments in h.1210, 1520 and h.1790 mm. cabinets, the banks of capacitors are fitted on racks. If it is required, in the future, each cubicle can be up-rated to its maximum power by fitting additional racks.

SYSTÈME MODULAIRE

Dans les appareils, dont les armoires ont une hauteur de 1210, 1520 et 1790mm., on a monté les batteries sur des platines extractibles type rack. Quand cela est prévu, chaque appareil peut ê tre agrandi jusqu'au maximum de sa puissance avec l'insertion de nuovelles platines.

G6E Type h1600 mm - *Série G6E h1600 mm:* Cabinet for floor mounting - *Armoires à poser au sol*

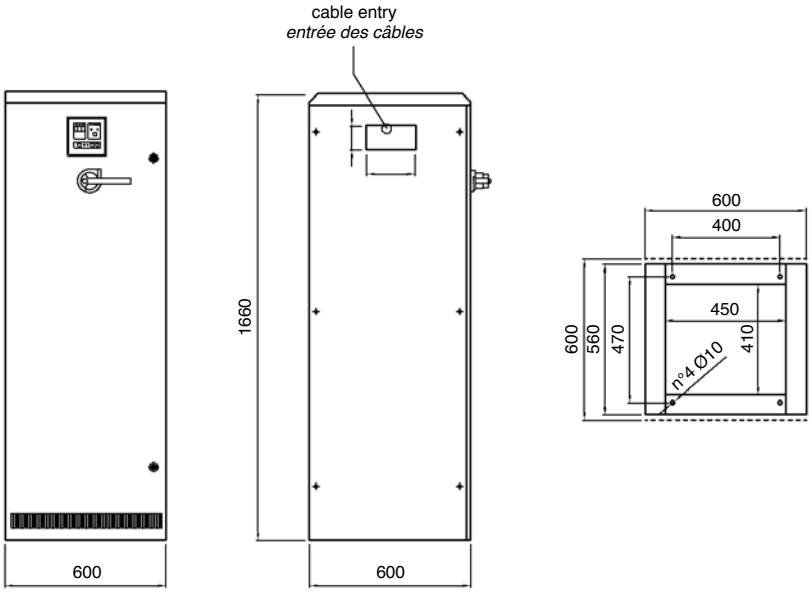

G8E Type h2000 mm - *Série G8E h2000 mm:* Cabinet for floor mounting - *Armoires à poser au sol*

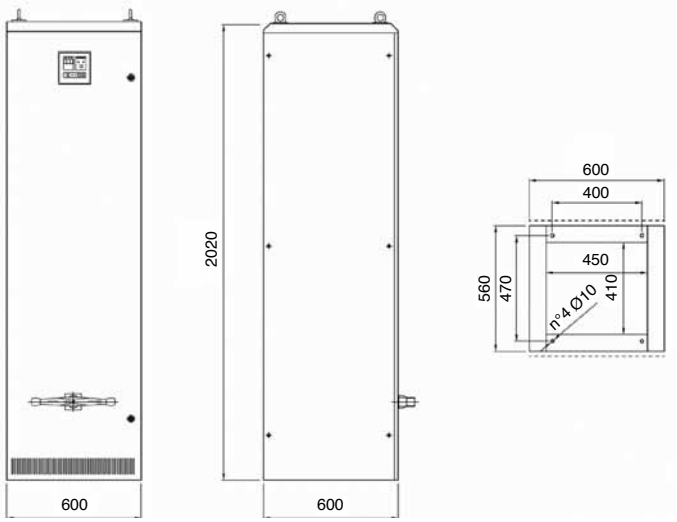

MODULAR SYSTEM
For P.F.C. equipments in h.1600 and h.2000 mm. cabinets, the banks of capacitors are fitted on racks which are connected together by copper bars. If it is required, in the future, each cubicle can be up-rated to its maximum power by fitting additional racks.
A further increase of the P.F. can be obtained with the addition of a master unit equipped with electronic regulator for the control of a future satellite unit with its own isolating switch.

SYSTÈME MODULAIRE
Dans les appareils, dont les armoires ont une hauteur de 1600 et 2000mm., on a monté les batteries sur des platines extractibles type rack qui sont alimentées par des barres en cuivre pour le branchement en série. Quand cela est prévu, chaque appareil peut être agrandi jusqu'au maximum de sa puissance au fur et à mesure avec l'insertion de nouvelles platines. Une augmentation ultérieure de puissance de la compensation peut être obtenue en prévoyant une unité principale équipée de régulateur électronique pour la commande d'une future unité satellite avec son propre sectionneur.

G8E Type h2000 mm - *Série G8E h2000 mm:* Cabinet for floor mounting - *Armoires à poser au sol*

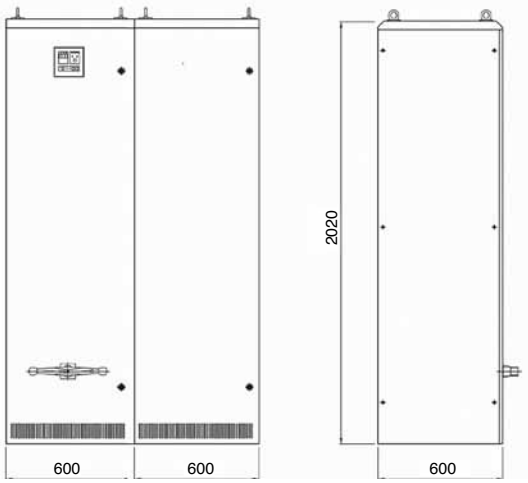

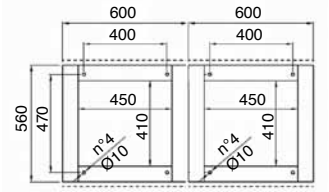

G8E Type h2000 mm - *Série G8E h2000 mm:* Cabinet for floor mounting - *Armoires à poser au sol*

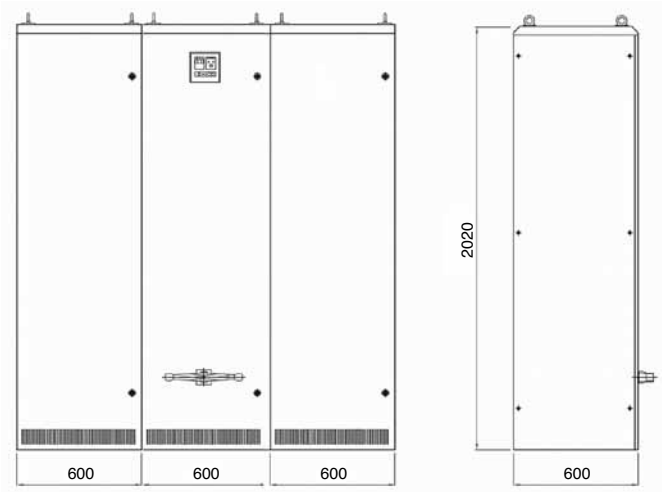

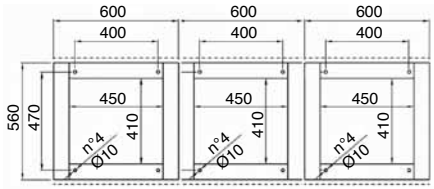

MODULAR SYSTEM

For P.F.C. equipments in h.2000 mm. cabinets, the banks of capacitors are fitted on racks which are connected together by copper bars.

If it is required, in the future, each cubicle can be up-rated to its maximum power by fitting additional racks.

A further increase of the P.F. can be obtained with the addition of a master unit equipped with electronic regulator for the control of a future satellite unit with its own isolating switch.

SYSTÈME MODULAIRE

Dans les appareils, dont les armoires ont une hauteur de 2000mm., on a monté les batteries sur des platines extractibles type rack qui sont alimentées par des barres en cuivre pour le branchement en série. Quand cela est prévu, chaque appareil peut être agrandi jusqu'au maximum de sa puissance au fur et à mesure avec l'insertion de nouvelles platines. Une augmentation ultérieure de puissance de la compensation peut être obtenue en prévoyant une unité principale équipée de régulateur électronique pour la commande d'une future unité satellite avec son propre sectionneur.